TOP-V8/4

LED Steuerung mit Spannung einfarbig

TOP-V8/4 ist die Steuereinheit mit Dimmfunktion für die Funk- und Kabelsteuerung von LED mit konstanter Spannung. Die 4 synchronisierbaren Ausgänge mit maximaler Aufnahme von je 8 A und die Möglichkeit, bis zu 4 weitere Extender zu verbinden, ermöglicht eine synchronisierte Steuerung von höheren Leistungen.
3 Kabeleingänge pro Taster. Breitgefächertes und genaues Dimmen und allmähliche Ein- und Ausschaltzeit (Fade) einstellbar von 0 bis 10 Sekunden. Die Bandbreite der Funkfrequenz des Typs ISM (Industrial, Scientific, Medical Application) garantiert eine höhere Reichweite auch durch Wände und Decken. Die Programmierung erfolgt mittels Display und ist intuitiv und schnell, während die kleinen Ausmaße eine einfache Installation in der Zwischendecke und Verteilerkästen ermöglichen.

EINSTELLBARE FUNKTIONEN

. Soft ON, allmähliches Einschalten (0-0,5-2-4-10 Sekunden)
. Soft OFF, allmähliches Ausschalten (0-0,5-2-4-10 Sekunden)
. Speicherung des letzten gewählten Werts der Lichtintensität
. Einstellung Mindestintensität
. Einzel- oder Synchronsteuerung der Ausgänge

FUNKFUNKTIONEN

. On / Off
. Dimmerintensität
. Soft close 1h (Ausschalten innerhalb einer Stunde)

FUNKTIONEN KABELEINGANG

. On / Off - Dimmerintensität

KABELEINGÄNGE

. 3 a Taster

ANSCHLÜSSE

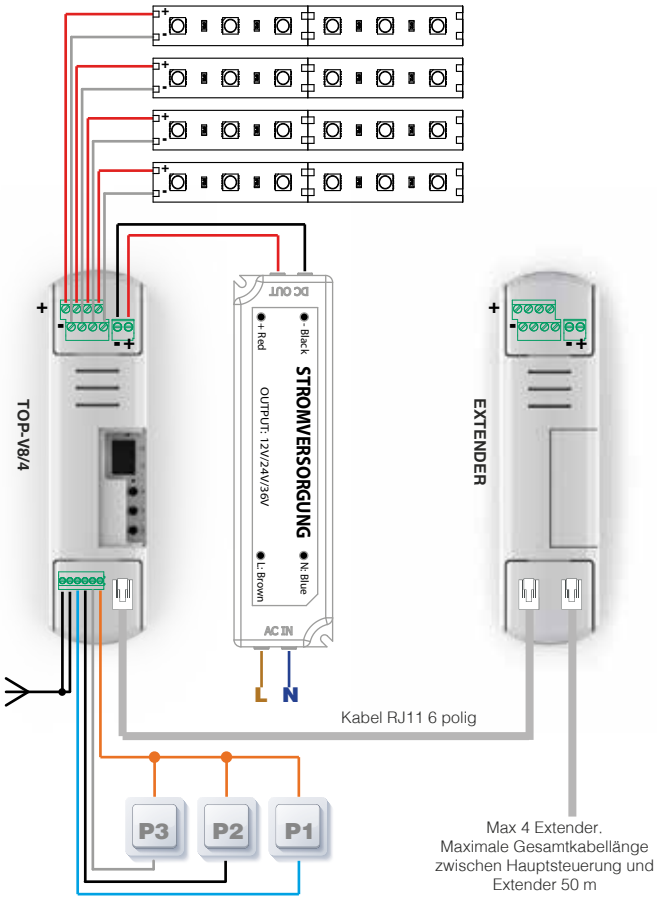

TECHNISCHE DATEN

Versorgung	12-36 VDC
Ausgang	Maximallast pro Ausgang: 8 A 90 W (mit 12 Vdc) pro Ausgang 180 W (mit 24 Vdc) pro Ausgang 270 W (mit 36 Vdc) pro Ausgang
Lasttyp	LEDs mit konstanter Spannung
Anzahl programmierbarer Transmitter	40
Funkfrequenz	433.920 MHz ISM
Schutzklasse	IP20
Funktionstemperatur	-20 +55 °C
Abmessungen	174x46x35 mm

VERFÜGBARE VERSIONEN

Code: **TOP-V8/4**
Beschreibung: Steuereinheit mit Dimmfunktion für einfarbige LED mit 12-36 Vdc Spannung, 4 Ausgänge, max. 8 A pro Ausgang (max. 24 A insgesamt).
RX-Funk 433,92 MHz 3 Kabeleingänge, Eingang für Extender.

Code: **TOP-V8/EXT4**
Beschreibung: Extender mit konstanter 12-36 Vdc Spannung, 4 Ausgänge, max. 8 A pro Ausgang. (max. 24 A insgesamt).